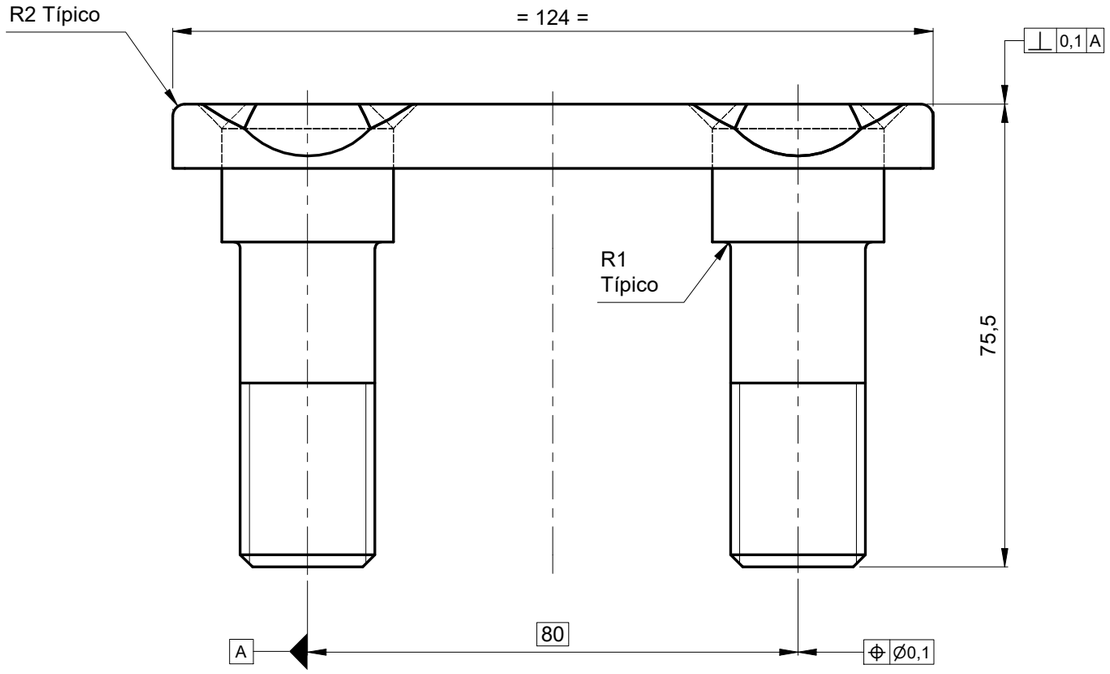

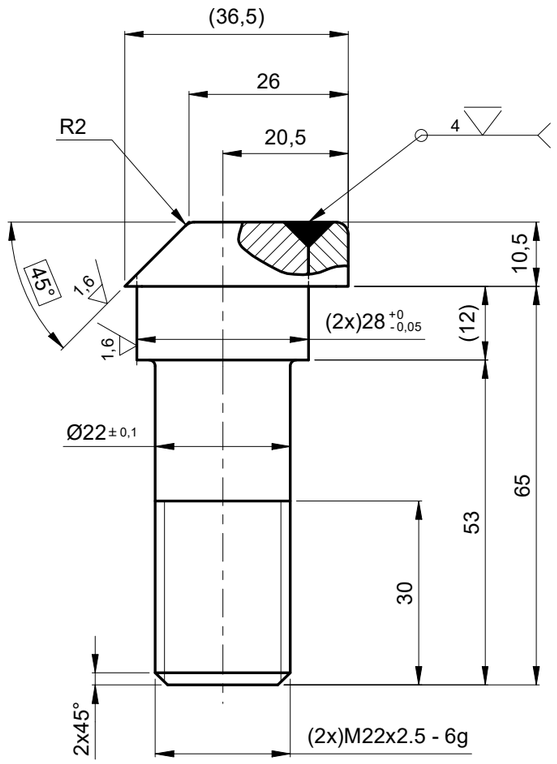

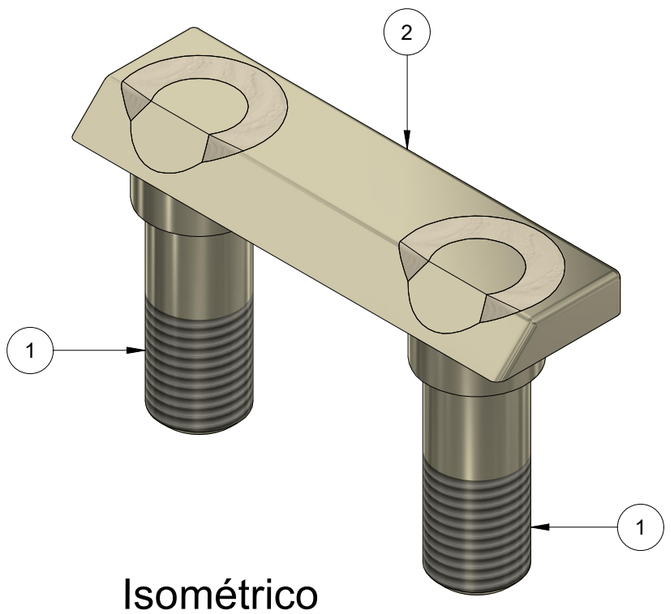

Isométrico

Metro de Medellín
AS BUILT
COMO CONSTRUIDO
ESTE DOCUMENTO FUE ENVIADO POR CORREO VERIFICADO
2021-07-21

Tropicalizado 3,2 | Tropicalizado 1,6

smecon® s.a.s. Aseguramiento Metrológico y Control

NOTA:
- Pieza soldada
- Torque tornillo: 450-500 Nm

Parte	Cant	Descripción	Material	Dureza
2	1	Platina	ASTM A36	20 HRC
1	2	Tornillo M22	AISI 1045 Calibrado	16 HRC

LISTA DE PARTES

EQUIVALENCIA DE MAQUINADOS	
ANSI	DIN - ISO 1302

DIN - ISO 1302 EN MICROMETROS
ANSI EN MICROPULGADAS

Material:	Ver lista de partes
Tratamiento:	Recocer Soldaduras
Dureza:	Ver lista de partes
Certificados:	Metrología (100% Suministro), Material

Rev.	Coord.	Modificaciones	Vo.Bo.	Fecha

METRO DE MEDELLIN CALIDAD DE VIDA

ÁREA DE I+D+i

ESTE PLANO Y TODA LA INFORMACIÓN EN ÉL CONTENIDA SON PROPIEDAD DEL METRO DE MEDELLÍN, EL USO INDEBIDO O LA REPRODUCCIÓN TOTAL O PARCIAL DE ESTE SIN LA PREVIA AUTORIZACIÓN DEL METRO DE MEDELLÍN PODRÁ SER DEMANDADO POR LA VIOLACIÓN A LOS DERECHOS DE AUTOR.

VARIACIONES MÁXIMAS PERMISIBLES DIMENSIONES EN mm ISO 2768 - m

De / Hasta	0,5 a 6	6 a 30	30/120	120/400	400/1000	1000/2000	2000/4000	+ 4000
Maquinado	±0,1	±0,2	±0,3	±0,5	±0,8	±1,2	±2,0	±3,0
Elastómero	±0,2	±0,5	±0,8	±1,2	±2,0	±3,0	±4,0	±6,0

Elaboró:	Jimmy A. Vega 2019-11-02	Dimensiones en:	Milímetros (mm)
Revisó:	Marlon Vega 2019-11-05	Escala	Proyección
Aprobó:	Metro de Medellín 2021-07-21	1:1	
Instalación:	INFRAESTRUCTURA		
Sistema:	VÍA PERMANENTE		
Subsistema:	CAMBIAVÍAS		
Equipo:	ACCIONAMIENTO CAMBIAVÍAS - CAJA CERROJO		
Descripción:	TORNILLO M22 SOLDADOS CAJA CV TG 1-9		

Rev.	Cod.			
A3	002619			
2026523	2019-081		1	2
Código SAP	Requerimiento No.	Reemplaza a.	Hoja:	De:

Formato A3 (420x297) según DIN (476 / 823) ISO 5457